GUIDE D'UTILISATION

Nº Prod. 111136
111137
111138

TREUIL À LEVIER SÉRIE JGP

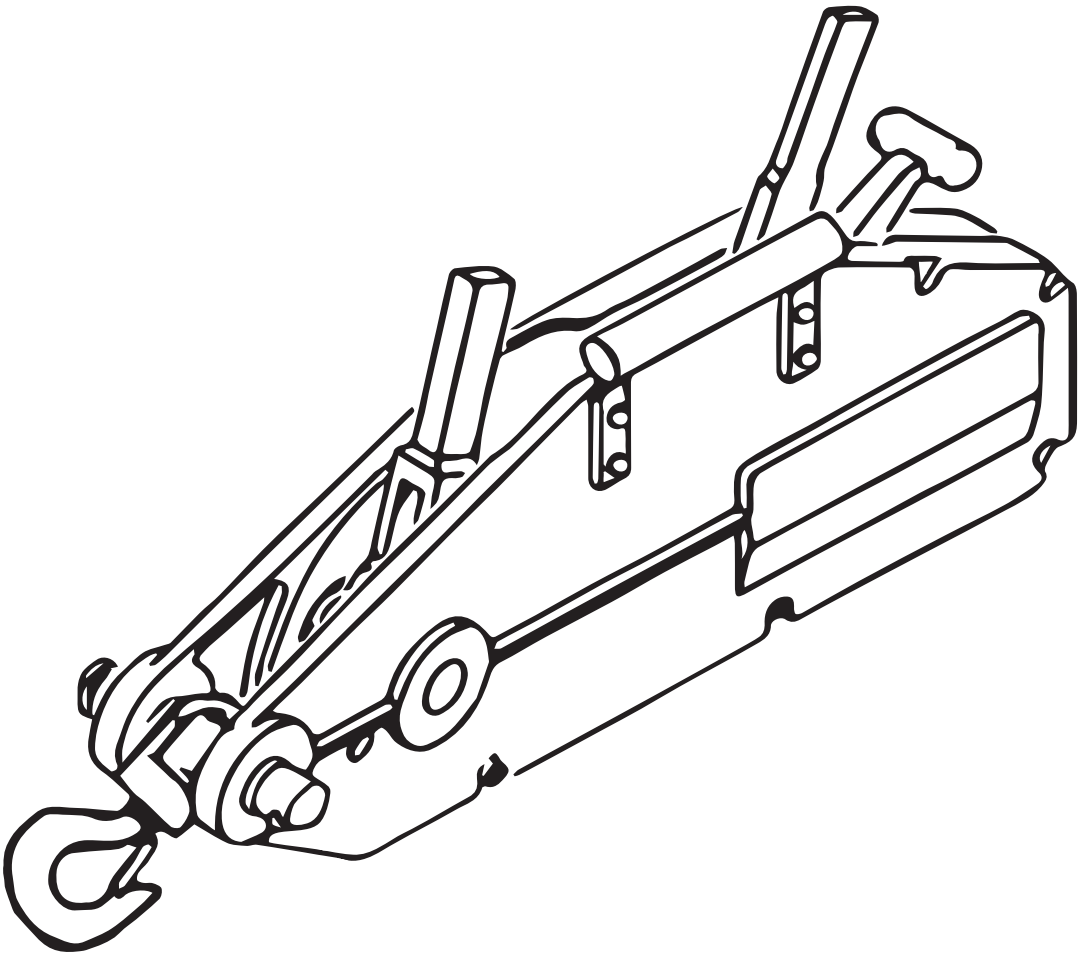

Une Marque
SureWerx™ surewerx.com

TABLE DES MATIÈRES

Police de garantie 14, 15
Avertissements 15
Introduction 16
Caractéristiques 16
Déballage, assemblage et installation 16
Insertion du câble 17
Fonctionnement 17
Entretien 18
Dépannage 18
Liste des pièces ..... 19 à 24

POLITIQUE DE GARANTIE

ÉQUIPEMENT ET OUTILLAGE JET LTÉE

(JET®) fait tous ses efforts pour veiller à ce que ses produits soient fabriqués conformément aux normes les plus exigeantes et garantis contre les défauts de matériau ou de fabrication, à condition que le produit soit utilisé aux fins pour lesquelles il a été conçu. Cette garantie concerne uniquement les produits JET achetés neufs auprès d'un distributeur JET autorisé.

La garantie des produits JET s'étend exclusivement à l'acheteur au détail initial. Cette garantie ne s'applique à aucun produit portant des signes d'emploi abusif, de mauvaise utilisation, d'altération ou ayant été mal entretenu ou réparé.

Cette garantie ne couvre pas les dommages liés à l'usure normale. Tout produit JET tombant en panne alors qu'il est utilisé dans des conditions normales et au cours de la période de garantie indiquée sera réparé ou remplacé, à la discrétion de JET . Les produits réparés et/ou remplacés sont garantis selon les conditions applicables au produit concerné, uniquement pour le reste de la période de garantie.

Dans le cadre de la présente garantie, la réparation ou le remplacement sont un recours exclusif et ne concernent que les produits défectueux.

La présente garantie remplace expressément toute autre garantie, y compris la garantie implicite ou la qualité marchande ou toute garantie d'adéquation à une utilisation particulière.

Tout produit JET faisant l'objet d'une réclamation de garantie doit être renvoyé en port PRÉPAYÉ à un distributeur autorisé JET ou à un centre de service. Les centres de dépôts autorisés pour produits sous garantie sont indiqués sur surewerx.com.

Toute réclamation au titre de la garantie doit être accompagnée d'une preuve d'achat et d'une explication concernant le défaut ou la panne. Le client a la responsabilité de fournir cette information.

JET ne pourra être tenu responsable d'un quelconque dommage consécutif ou accessoire résultant de l'inexécution d'une garantie expresse ou implicite de ses produits. Aucune réclamation pour un dommage quelconque ne sera prise en compte et c'est dans ce contexte que tous les produits sont vendus.

Tous les frais engagés pour obtenir des services ou le respect de la garantie sont à la charge du client, y compris les frais d'expédition, de manutention, de déplacement et les coûts liés à une perte de temps ou de production.

GARANTIE SPÉCIFIÉE – MANUTENTION DU MATÉRIEL

Garantie limitée d'un an

Palans à chaîne, treuils manuels à câble

Palans pneumatiques, treuils à levier à chaîne

Palans électriques

Treuils à levier

Chariots électriques, chariots réglables manuellement

Grappins pour fûts, attaches de poutre

Blocs et poulies pour grappins à tôle

Transpalettes et tables de levage mobiles

Treuils

INFORMATIONS GÉNÉRALES SUR LES TREUILS ET PALANS À CHAÎNE JET

Longueur de levage sur mesure – La longueur de levage des palans et des treuils peut être adaptée aux besoins du client mais les équipements sur mesure NE peuvent PAS être retournés.

MISE EN GARDE : Vérifiez que les structures de soutien et les dispositifs utilisés pour arrimer la charge en conjonction avec les palans procurent un facteur de sécurité adéquat pour manipuler la charge nominale plus le poids de l'équipement. Dans le doute, contactez un ingénieur structurel agréé.

Cet équipement n'est pas fait pour soulever, soutenir ou transporter des personnes ni pour soulever, suspendre ou transporter des charges au-dessus des gens.

IMPORTANT : Avant installation et utilisation, consultez le manuel d'entretien et de fonctionnement pour prendre connaissance des avertissements supplémentaires, des précautions à observer et des instructions d'utilisation.

REMARQUE : Les piles fournies avec certains produits peuvent avoir été stockées pendant longtemps et risquent d'être affaiblies ou épuisées. Veuillez acheter les piles de remplacement près de chez vous. Veuillez suivre les instructions des modes d'emploi pour les produits utilisant des piles rechargeables. Des piles mortes ne justifient pas une réclamation au titre de la garantie.

Tout produit JET tombant en panne alors qu'il est utilisé dans des conditions normales et au cours de la période de garantie indiquée sera réparé ou remplacé, à la discrétion de JET. Les produits réparés et/ou remplacés sont garantis selon les conditions applicables au produit concerné, et uniquement pour le reste de la période de garantie initiale.

Dans le cadre de la présente garantie, la réparation ou le remplacement sont un recours exclusif et ne concernent que les produits défectueux.
La présente garantie remplace expressément toute autre garantie, y compris la garantie implicite de qualité marchande ou toute garantie d'adéquation à une utilisation particulière. Tout produit JET faisant l'objet d'une réclamation de garantie doit être renvoyé en port PRÉPAYÉ à un distributeur autorisé JET ou à un centre de service.

Les dépôts autorisés pour faire valoir la garantie sont indiqués sur surewerx.com

TOUTES les réclamations doivent être accompagnées des preuves d'achat et d'une explication des responsabilités en cause, notamment en ce qui concerne l'expédition et la manutention, tout déplacement, le temps perdu ou la perte de production.

Le propriétaire/l'utilisateur a la responsabilité d'installer, d'inspecter, de tester, d'entretenir et d'utiliser ces palans à chaîne manuels, conformément à la norme ASME B30.16 sur la sécurité des palans.

Ce mode d'emploi général concerne l'installation, l'utilisation et l'entretien dans des circonstances normales pour le treuil à levier décrits dans le présent document. Il ne doit pas être compris comme permettant de prévoir toute éventualité ou d'anticiper le système ou la configuration finale dans le cadre desquels ces treuils à levier seront utilisés.

Ce mode d'emploi comporte des informations communes à divers palans à chaîne manuels. Par conséquent, l'ensemble des instructions et informations pourrait ne pas être valable pour un treuil à levier particulier. Les instructions non valables doivent être ignorées.

AVERTISSEMENTS

1. Lisez et veillez à bien comprendre le mode d'emploi du propriétaire avant d'utiliser le treuil à levier . Familiarisez-vous avec les instructions figurant sur l'étiquette d'avertissement sur le treuil.
2. Ne pas dépasser la capacité nominale.
3. La structure de soutien utilisée avec cet appareil doit être suffisamment solide pour permettre toutes les utilisations du treuil et supporter en plus le poids du treuil proprement dit et des équipements connexes. Dans le doute, contactez un ingénieur structurel agréé.
4. Ne jamais utiliser de rallonges avec le manche.
5. Ne pas utiliser si le câble est tordu, enchevêtré, effiloché ou autrement endommagé.
6. Ne pas utiliser si le treuil à levier est endommagé ou ne fonctionne pas correctement.
7. Ne pas utiliser le treuil pour soulever des personnes ou pour suspendre des charges au-dessus des gens. Maintenez toujours les personnes à distance de la trajectoire de la charge.
8. Lorsque vous utilisez le treuil à levier pour soulever des charges verticalement, vérifiez que le crochet est bien centré en dessous du treuil.
9. Ne pas utiliser comme câble de remorquage.
10. Ne pas utiliser avec un crochet ouvert ou tordu, ou dont le loquet de sûreté est manquant.
11. Ne jamais faire courir le câble sur une arête tranchante.
12. Ne jamais laisser une charge suspendue sans surveillance.
13. Ne pas faire balancer une charge suspendue.
14. Inspectez toujours le treuil avant chaque utilisation. Si une pièce quelconque est endommagée ou fonctionne mal, remplacez le treuil.
15. Utilisez toujours des gants pour manipuler le câble. Ne portez pas de vêtements amples, risquant de s'enchevêtrer avec les pièces en mouvement.
16. Ne pas utiliser ce treuil à levier dans un environnement explosif.
17. Concentrez-vous exclusivement sur votre travail. Regarder autour de soi, parler avec quelqu'un et chahuter sont des actes de négligence pouvant entraîner de graves blessures.
18. Ne pas utiliser cet outil si vous vous sentez fatigué ou si vous avez consommé des drogues, des médicaments ou de l'alcool.
19. Le non-respect des avertissements ci-dessus pourrait entraîner des blessures corporelles et / ou des dégâts matériels.

INTRODUCTION

Ce mode d'emploi est fourni par JET, et concerne les procédures d'utilisation sécuritaire et d'entretien d'un treuil à levier JET. Ce mode d'emploi contient des instructions sur l'installation, les précautions à prendre en matière de sécurité, les procédures générales d'utilisation, les consignes d'entretien et la liste des pièces. Cet outil a été conçu et construit pour fonctionner de façon constante sur le long terme, à condition d'être utilisé conformément aux instructions figurant dans ce mode d'emploi. En cas de questions ou commentaires, veuillez contacter votre fournisseur local ou SureWerx. Vous pouvez également contacter JET par le biais de notre site Web : surewerx.com.

CARACTÉRISTIQUES

N° produit	111136	111137	111138
N° modèle	JGP-75A	JGP-150A	JGP-300A
Capacité de traction (lb)	2 860	5 720	11 440
Capacité de levage (lb)	1 760	3 520	7 040
Force requise pour soulever la charge (lb)	64	93	99
Dimensions (l x l x h)	16-3/4 x 2-1/2 x 9 po	21-1/2 x 3-3/4 x 10-1/4 po	26 x 4-1/2 x 12-1/2 po
Diamètre du câble	5/16 po	7/16 po	5/8 po
Poids net (lb)	39,7	45,2	71,6

*REMARQUE : Les chiffres ci-dessus relatifs au produit n'incluent pas le câble.

Les caractéristiques ci-dessus étaient à jour au moment de la publication de ce mode d'emploi, mais en raison de notre politique d'amélioration continue, JET se réserve le droit de modifier ces caractéristiques à tout moment en sans préavis, sans qu'en découlent de quelconques obligations de sa part.

DÉBALLAGE

Ouvrez le carton et vérifiez qu'il n'a pas été endommagé lors de l'expédition. Signalez immédiatement tout dommage à votre distributeur et au transporteur. Ne jetez aucun matériel de conditionnement avant que le treuil à levier soit assemblé et fonctionne correctement.

Comparez le contenu de l'emballage avec la liste de pièces suivantes pour vérifier que toutes les pièces sont intactes. S'il y a lieu, les pièces manquantes doivent être signalées à votre distributeur. Lisez entièrement ce manuel pour prendre connaissance des instructions d'assemblage, d'entretien et de sécurité.

ASSEMBLAGE ET INSTALLATION

Pré-lubrification

Avant de procéder à l'assemblage, lubrifiez le treuil comme suit : Appliquez de l'huile à lubrifier sur les rouages du treuil tout en actionnant continuellement le levier de marche arrière. Cela permettra de faire pénétrer l'huile entre les pièces internes. Prêtez une attention particulière aux cliquets et aux maillons. Il est conseillé d'utiliser une huile anti-usure.

Mise en garde : S'ils ne sont pas bien lubrifiés, les cliquets ne pourront pas s'enclencher correctement dans le câble, qui ne bougera pas.

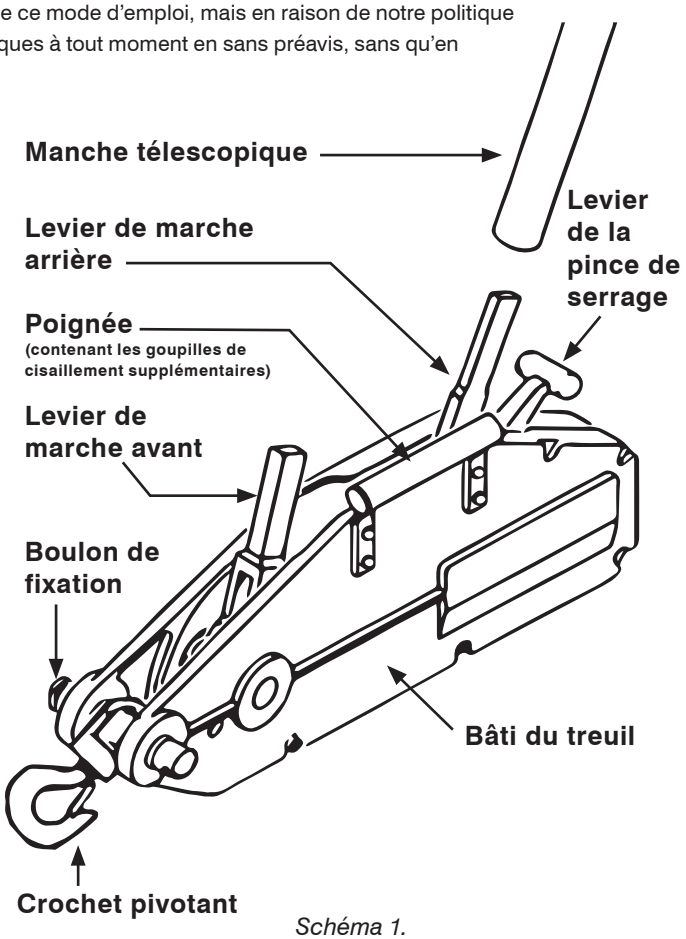

Schéma 1.

INSERTION DU CÂBLE

1. Relâchez la pince en poussant à fond le levier de la pince dans l'encoche située sur le bâti du treuil.
2. Insérez l'extrémité du câble dans l'ouverture d'insertion du câble située à l'arrière du treuil. Introduisez-y le câble en poussant manuellement jusqu'à ce qu'il ressorte à l'extrémité opposée.
3. Tirez le câble à travers le bâti manuellement pour tendre le mou et vous assurer que le point de sortie n'est pas obstrué.
4. Tout en maintenant le câble tendu, appuyez sur le levier de la pince pour qu'il se rembobine et revienne à sa position initiale. Cela aura pour effet d'enclencher le câble dans le treuil.
5. Fixez le manche télescopique sur le levier de marche avant ou arrière, selon le mouvement désiré. Faires tourner le manche jusqu'à ce qu'il soit bien fixé au levier.
6. Le treuil est maintenant prêt à fonctionner.

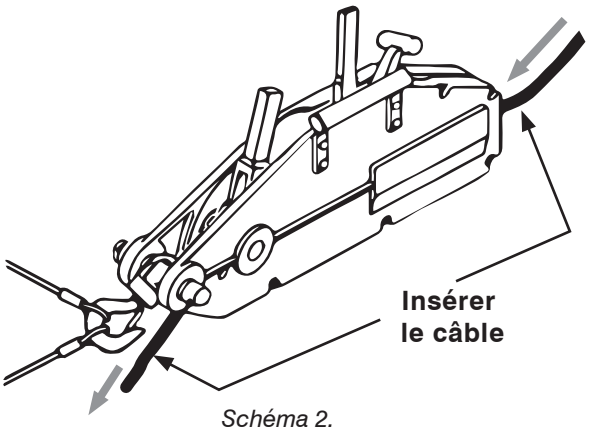

Schéma 2.

FONCTIONNEMENT

Le treuil à levier utilise un câble standard ASA et peut être utilisé dans n'importe quelle position pour soulever, tirer, abaisser ou étirer de lourdes charges. Avant de tenter de faire fonctionner cet équipement, veillez à vous familiariser complètement avec les avertissements figurant à la page 15.

Pour faire fonctionner le treuil à levier :

1. Placez un ou plusieurs câbles de chargement au milieu du crochet et à l'intérieur du loquet de sûreté. NE PAS attacher de câbles à l'extérieur du loquet de sûreté, que ce soit sur le crochet du treuil ou sur le crochet du câble.
2. Disposez le câble correctement, sans le tordre. Un câble tordu est moins solide. Voir schéma 5.
3. Pour faire avancer le câble, réglez le manche télescopique sur levier avant et actionnez-le d'avant en arrière.
4. Pour faire reculer le câble, réglez le manche télescopique sur levier de marche arrière et actionnez-le d'avant en arrière. **IMPORTANT :** Le levier avant est équipé d'une goupille de cisaillement. Si la charge manipulée dépasse la capacité du treuil, la goupille de cisaillement est conçue pour se casser. Si cela arrive, **diminuez la charge ou utilisez un autre treuil de capacité supérieure.** La goupille de cisaillement cassée peut être facilement remplacée par l'une des goupilles de cisaillement se trouvant à l'intérieur du manche du treuil. Voir schéma 1.

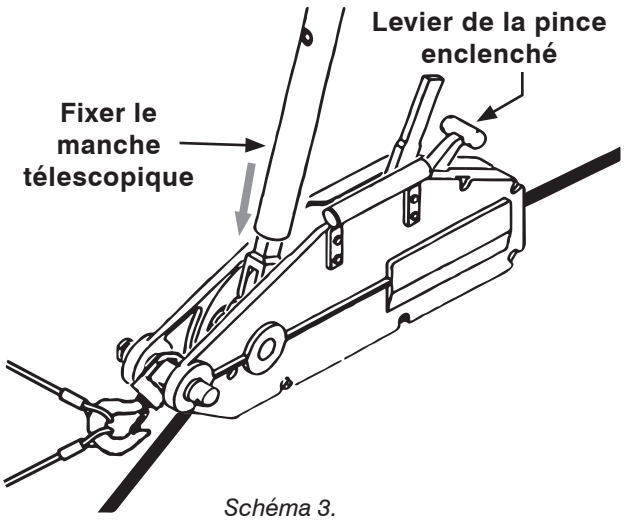

Schéma 3.

Avant de ranger le treuil à levier :

1. Après utilisation, retirez le câble du bâti principal en positionnant le levier de la pince dans l'encoche (pour desserrer la pince de serrage), puis en tirant le câble de l'ouverture d'insertion, à l'arrière du treuil.
2. Après avoir retiré le câble, poussez le levier de la pince hors de l'encoche et laissez-le reprendre sa position initiale. Laisser le levier de la pince de serrage à l'intérieur de l'encoche durant une période prolongée pourrait avoir pour effet de détendre le ressort.
3. Essuyez toute trace de sable ou d'eau sur le bâti du treuil, et notamment sur les rouages internes et le câble; puis enduisez-les généreusement d'huile.
4. Rangez le treuil à levier à l'abri de la pluie, de la rosée et hors des endroits très humides, ou à proximité de produits chimiques acides risquant de favoriser la rouille.

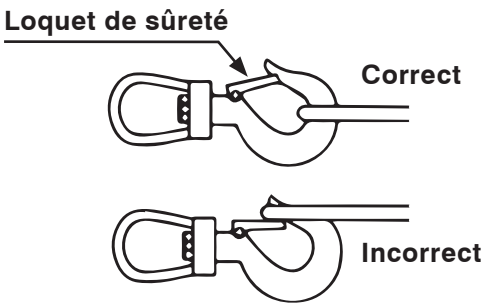

Schéma 4.

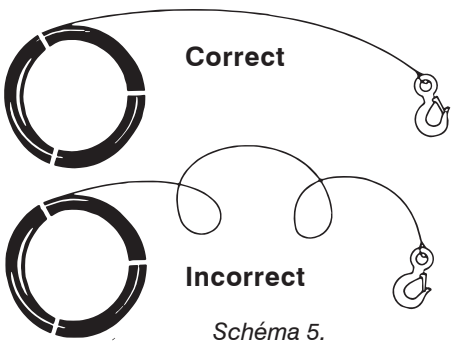

Schéma 5.

ENTRETIEN

Inspectez fréquemment et soigneusement le treuil. Assurez-vous que le treuil et le câble sont suffisamment lubrifiés, et qu'ils sont exempts de toute trace de sable, de poussière, de saleté ou de toute autre obstruction ou anomalie.

Assurez-vous que les crochets ne sont pas tordus et que le bâti du treuil n'a pas été déformé ou endommagé.

Veillez à ce que le câble ne soit pas vrillé. Si le câble a une forme en U, comme un panier, ou est vrillé plusieurs fois au même endroit, sa solidité sera grandement diminuée, ce qui pourrait entraîner une panne.

Remplacez immédiatement le câble si :

- Le câble a perdu plus de la moitié de son épaisseur originale à cause de l'abrasion
- Le câble a une forme en U, est vrillé ou présente une déformation quelconque
- Le câble subit un choc exceptionnellement brutal durant l'utilisation; cela peut endommager le câble, même si la charge est compatible avec la capacité nominale du treuil
- L'ensemble du câble est endommagé en raison d'une multitude de petites coupures
- La partie de la boucle (cosse) du câble prend une forme d'ellipse
- La pince est déformée

DÉPANNAGE

Problème	Cause probable	Solution
Le câble ne bouge pas.	Lubrification insuffisante.	Lubrifier le treuil et le câble.
	Le treuil est sale.	Démonter et enlever la poussière, la saleté ou tout autre corps étranger. Lubrifier le treuil.
	Le levier de la pince n'est pas bien positionné.	Désengager le levier de la pince de l'encoche, et le laisser reprendre sa position.
Le câble n'avance pas durant l'utilisation, ou avance avec de grandes difficultés.	Le levier de la pince n'est pas bien positionné.	Désengager le levier de la pince de l'encoche, et le laisser reprendre sa position.
	Les cliquets ne sont pas lubrifiés.	Lubrifier correctement les articulations des cliquets; les cliquets doivent entraîner le câble.
	La charge dépasse la capacité du treuil.	Diminuer la charge.
	Quelque chose obstrue le mouvement du câble.	Retirer le câble; nettoyer et lubrifier le treuil et le câble.
	Le câble est entraîné par le levier de marche arrière.	Vérifier la position du levier de marche arrière. Rectifier si cela est nécessaire.
Le levier de la pince n'entraîne pas correctement.	Le ressort du levier de la pince est détendu.	Remplacer le ressort.

JGP75A | LISTE DES PIÈCES TREUIL À LEVIER 3/4 T | Nº PROD. 111136

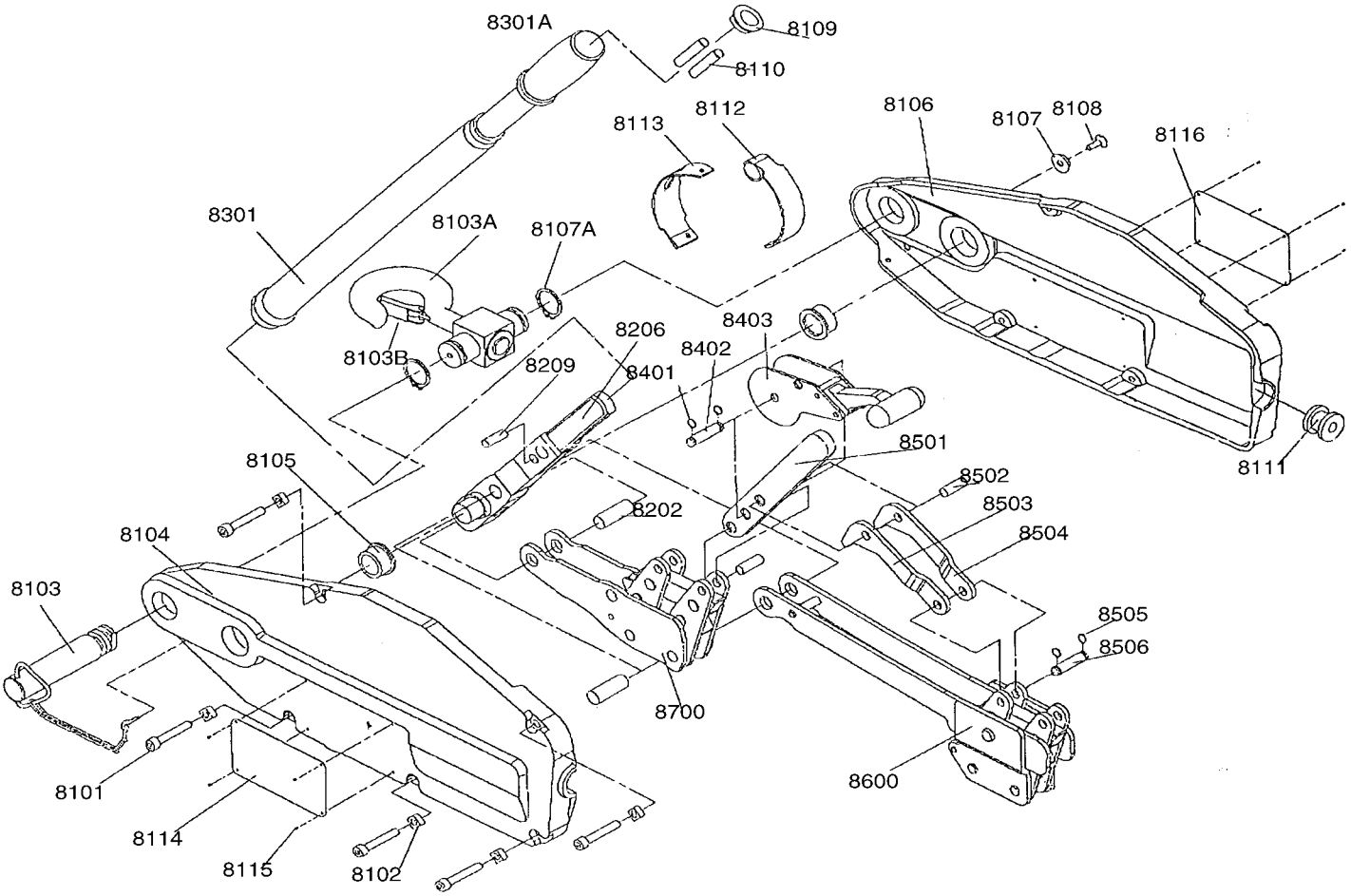

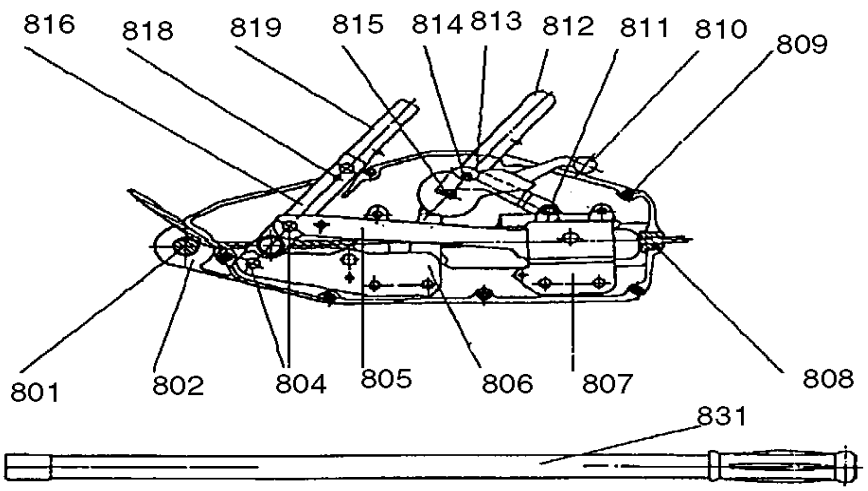

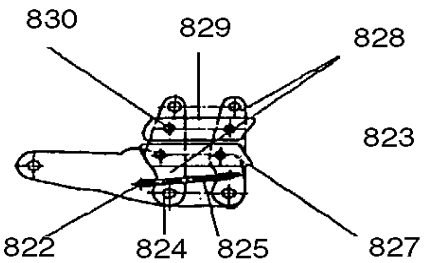

JGP75A | LISTE DES PIÈCES TREUIL À LEVIER 3/4 T | Nº PROD. 111136

RÉF.	Nº PIÈCE	DESCRIPTION	REQ.
801	PWC-SGP75-801	SGP75 GOUPILLE D'ANCRAGE	1
802	PWC-SGP75-802	SGP75 BOÎTIER ALUMINUM DROIT/GAUCHE	2
804	PWC-SGP75-804	SGP75 AXE DE MANIVELLE	1
805	PWC-SGP75-805	SGP75 TIGE DE CONNEXION	2
806	PWC-SGP75-806	SGP75 BLOC DE LA MÂCHOIRE SUPÉRIEURE	1
807	PWC-SGP75-807	SGP75 BLOC DE LA MÂCHOIRE ARRIÈRE	1
808	PWC-SGP75-808	SGP75 GUIDE DU CÂBLE	1
809	PWC-SGP75-809	SGP75 BOULON DU BOÏTIER	6
810	PWC-SGP75-810	SGP75 POIGNÉE DE DÉVEROUILLAGE	1
811	PWC-SGP75-811	SGP75 RACCORD DE DÉSENCLENCHEMENT	1
812	PWC-SGP75-812	SGP75 LEVIER DE MARCHE ARRIÈRE	1
813	PWC-SGP75-813	SGP75 TIGE DE CONNEXION CÔTÉ GAUCHE	1
814	PWC-SGP75-814	SGP75 ARBRE DE CONNEXION	1
815	PWC-SGP75-515	SGP75 GOUPILLE DE DÉVEROUIILLAGE DU MANCHE	1
816	PWC-SGP75-816	SGP75 BARRE D'ACTIVATION AVEC LEVIER DE FONCTIONNEMENT 819	1
818	PWC-SGP75-818	SGP75 GOUPILLE DE CISAILLEMENT	1
818	PWC-SGP75-18A	SGP75 GOUPILLE DE CISAILLEMENT 7,5 MM	1
819	PWC-SGP75-819	SGP75 LEVIER DE FONCTIONNEMENT AVEC BARRE D'ACTIVATION 816	1
822	PWC-SGP75-822	SGP75 RESSORT	1
823	PWC-SGP75-823	SGP75 PLAQUE DE LA PINCE AVEC LONGUE PLAQUE DE LA PINCE 828	2
824	PWC-SGP75-824	SGP75 ARBRE DE LA PLAQUE DE LA PINCE	1
825	PWC-SGP75-825	SGP75 CARTER DU RESSORT	1
827	PWC-SGP75-827	SGP75 MÂCHOIRE INFÉRIEURE	2
828	PWC-SGP75-828	SGP75 LONGUE PLAQUE DE LA PINCE	2
829	PWC-SGP75-829	SGP75 MÂCHOIRE SUPÉRIEURE	2
830	PWC-SGP75-830	SGP75 ARBRE DE LA MÂCHOIRE	4
831	PWC-SGP75-831	SGP75 MANCHE TÉLESCOPIQUE	1
8101	PWC-SGP75-809	SGP75 BOULON DU BOÏTIER	6
8102	PWC-SGP75-8102	SGP75A ÉCROU	6
8103	PWC-SGP75-801	SGP75 GOUPILLE D'ANCRAGE	1
8104	PWC-SGP75A-8104	SGP75A BOÏTIER GAUCHE MÉTAL	1
8105	PWC-SGP75-8105	SGP75A DOUILLE DE LA BARRE D'ACTIVATION	2
8106	PWC-SGP75A-8106	SGP75A BOÏTIER DROIT MÉTAL	1
8107	PWC-SGP75-8107	SGP75 RONDELLE	1
8108	PWC-SGP75-8108	SGP75 BOULON FILETÉ	1
8109	PWC-SGP75-8109	SGP75A COUVERCLE	1
8110	PWC-SGP75-818	SGP75 GOUPILLE DE CISAILLEMENT	1
8111	PWC-SGP75-808	SGP75 GUIDE DU CÄBLE	1
8112	PWC-SGP75-8112	SPG75A ÉCRAN ANTI-POUSSIÈRE SUPÉRIEUR	1
8113	PWC-SGP75-8113	SPG75A ÉCRAN ANTI-POUSSIÈRE INFÉRIEUR	1
8114	PWC-SGP75-8114	SGP75A PLAQUE SIGNALÉTIQUE	1
8115	PWC-SGP75-8115	SGP75A RIVET	8
8116	PWC-SGP75-8116	SGP75A PLAQUE D'INSTRUCTIONS	1
8202	PWC-SGP75-804	SGP75 AXE DE MANIVELLE	2
8206	PWC-SGP75-816	SGP75 BARRE D'ACTIVATION AVEC LEVIER DE FONCTIONNEMENT 819	1
8206	PWC-SGP75-819	SGP75 LEVIER DE FONCTIONNEMENT AVEC BARRE D'ACTIVATION 816	1
8209	PWC-SGP75-818	SGP75 GOUPILLE DE CISAILLEMENT	1
8301	PWC-SGP75-831	SGP75 MANCHE TÉLESCOPIQUE	1
8401	PWC-SGP75-8401	SGP75A CIRCLIP	2
8402	PWC-SGP75-815	SGP75 GOUPILLE DE DÉVEROUJILLAGE DU MANCHE	1
8403	PWC-SGP75-810	SGP75 POIGNÉE DE DÉVEROUILLAGE	1
8501	PWC-SGP75-812	SGP75 LEVIER DE MARCHE ARRIÈRE	1
8502	PWC-SGP75-814	SGP75 ARBRE DE CONNEXION	1
8503	PWC-SGP75-813	SGP75 TIGE DE CONNEXION CÖTÉ GAUCHE	2
8504	PWC-SGP75-8504	SGP75A TIGE DE CONNEXION COTÉ DROIT	1
8505	PWC-SGP75-8505	SGP75A CIRCLIP	2
8506	PWC-SGP75-811	SGP75 ARBRE DE LA TIGE DE CONNEXION POUR DÉVEROUILLAGE	1
8600	PWC-SGP75-8600	SGP75A JEU D'ASSEMBLAGE DU BLOC DE LA MÂCHOIRE ARRIÈRE	1
8700	PWC-SGP75-8700	SGP75A ASSEMBLAGE DU BLOC DE LA MÂCHOIRE FRONTALE	1
8103A	PWC-SGP75-8103	SGP75A CROCHET SUPÉRIEUR	1
8103B	PWC-SGP75A-SAF	SGP75A KIT DU LOQUET DE SÛRETÉ DU CROCHET TOURNANT	1
8107A	PWC-SGP75-8107A	SGP75A CIRCLIP	2
8301A	PWC-SGP75-8301A	SGP75 POIGNÉE EN CAOUTCHOUC DU MANCHE TÉLESCOPIQUE	1
**	PELJG75BCP	JG75 CROCHET INFÉRIEUR DU CÄBLE	1
**	PELJG75SAF	JG75 KIT DU LOQUET DE SÛRETÉ DU CROCHET INFÉRIEUR DU CÄBLE	1

Remarque : Pour savoir s'il s'agit d'un nouveau ou d'un ancien treuil, regardez si l'unité est équipée d'un crochet supérieur (nouveau modèle) ou d'une goupille (ancien modèle). Pour plus de précisions, reportez-vous aux numéros de référence 8103 et 8103A indiqués dans la liste des pièces.

JGP150A | LISTE DES PIÈCES TREUIL À LEVIER 1-1/2 T | Nº PROD. 111137

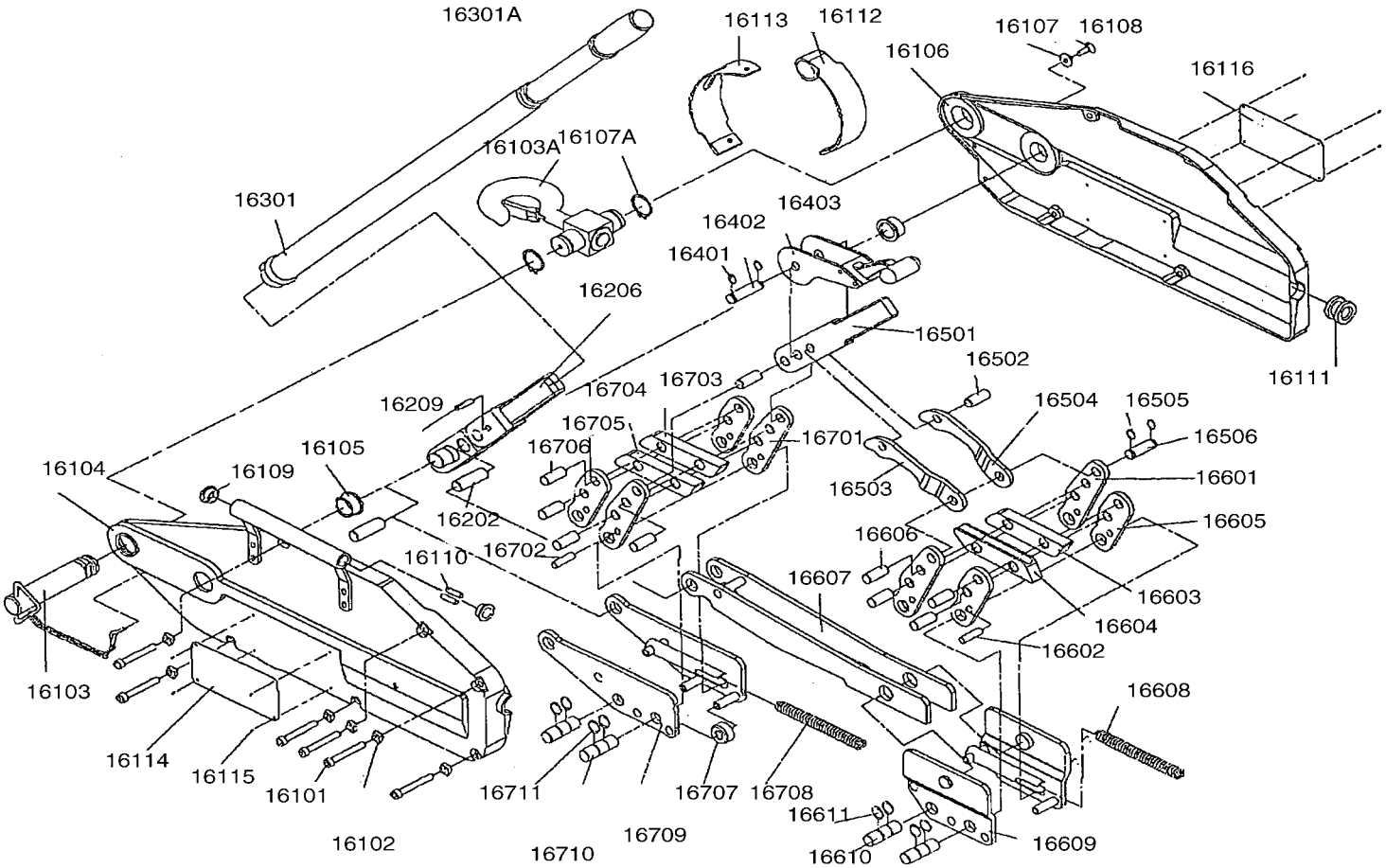

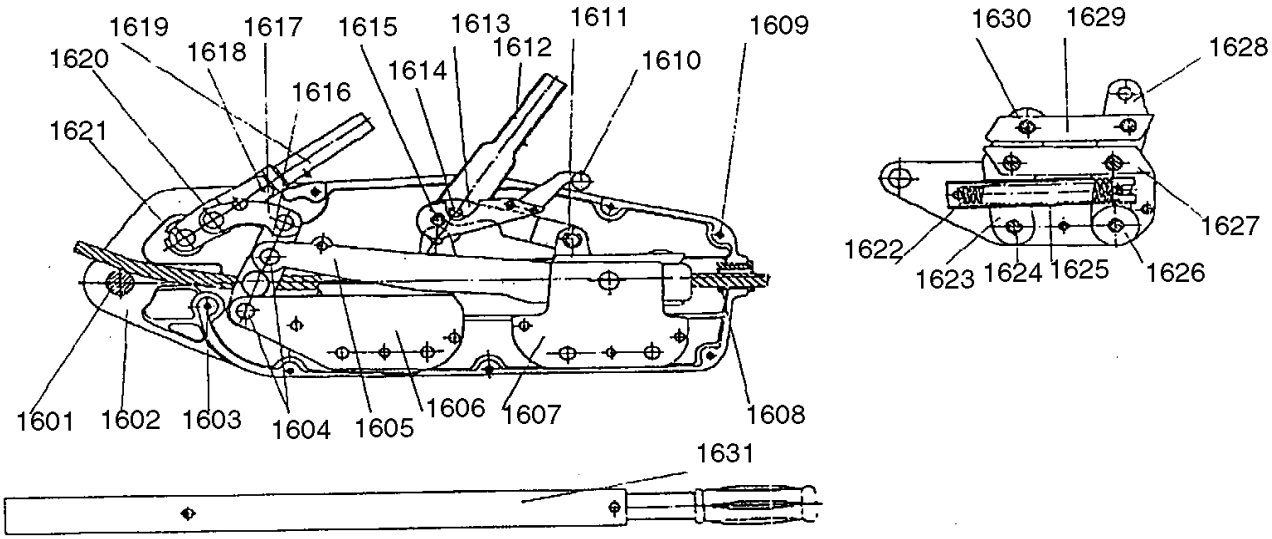

JGP150A | LISTE DES PIÈCES TREUIL À LEVIER 1-1/2 T | Nº PROD. 111137

RÉF.	Nº PIÈCE	DESCRIPTION	REQ.
1601	PWC-SGP150-1601	SGP150 GOUPILLE D'ANCRAGE	1
1602	PWC-SGP150-1602	SGP150 BOÏTIER GAUCHE/DROIT ALUMINUM	2
1604	PWC-SGP150-1604	SGP150 AXE DE MANIVELLE	1
1605	PWC-SGP150-1605	SGP150 TIGE DE CONNEXION	2
1606	PWC-SGP150-1606	SGP150 BLOC DE LA MÂCHOIRE DROITE	1
1607	PWC-SGP150-1607	SGP150 BLOC DE LA MÂCHOIRE ARRIÈRE	1
1608	PWC-SGP150-1608	SGP150 GUIDE DU CÄBLE	1
1609	PWC-SGP150-1609	SGP150 BOULON FILETÉ	6
1610	PWC-SGP150-1610	SGP150 POIGNÉE DE DÉVEROUILLAGE	1
1611	PWC-SGP150-1611	SGP150 TIGE DE L'ARBRE DE CONNEXION POUR DÉVEROUILLAGE	1
1612	PWC-SGP150-1612	SGP150 LEVIER DE MARCHE ARRIÊRE	1
1613	PWC-SGP150-1613	SGP150 TIGE DE CONNEXION	2
1614	PWC-SGP150-1614	SGP150 ARBRE DE CONNEXION	1
1615	PWC-SGP150-1615	SGP150 GOUPILLE DE DÉVEROUIILLAGE DE LA POIGNÉE	1
1616	PWC-SGP150-1616	SGP150 BARRE D'ACTIVATION 1619	1
1618	PWC-SGP150-18	SGP150 GOUPILLE DE CISAILLEMENT	1
1619	PWC-SGP150-1619	SGP150 LEVIER DE FONCTIONNEMENT C/W 1616	1
1622	PWC-SGP150-1622	SGP150 RESSORT	2
1623	PWC-SGP150-1623	SGP150 PLAQUE DE LA PINCE	1
1624	PWC-SGP150-1624	SGP150 ARBRE DE LA PLAQUE DE LA PINCE	1
1625	PWC-SPC150-1625	SGP150 BÄTI DU RESSORT	2
1626	PWC-SGP150-1626	SGP150 ROUE DE SOUTIEN	1
1627	PWC-SGP150-1627	SGP150 MACHOÏRE INFÉRIEURE	2
1628	PWC-SGP150-1628	SGP150 PLAQUE LONGUE DE LA PINCE	2
1629	PWC-SGP150-1629	SGP150 MÂCHOIRE SUPÉRIEURE	2
1630	PWC-SGP150-1630	SGP150 ARBRE DE LA MÂCHOIRE	4
1631	PWC-SGP150-1631	SGP150 MANCHE TÉLESCOPIQUE	1
16101	PWC-SGP150-1609	SGP150 BOULON FILETÉ	6
16102	PWC-SGP15-16102	SGP150A ÉCROU DU BOÏTIER	6
16103	PWC-SGP150-1601	SGP150 GOUPILLE D'ANCRAGE	1
16104	PWC-SGP15-16104	SGP150A BOÏTIER GAUCHE MÉTAL	1
16105	PWC-SGP15-16105	SGP150A DOUILLE DE LA BARRE D'ACTIVATION	2
16106	PWC-SGP15-16106	SGP150A BOÏTIER DROIT MÉTAL	1
16107	PWC-SGP15-16107	SGP150A RONDELLE	1
16109	PWC-SGP15-16109	SGP150A PRISE EN PLASTIQUE	1
16111	PWC-SGP150-1608	SGP150 GUIDE DU CÄBLE	1
16112	PWC-SGP15-16112	SPG150A ÉCRAN ANTI-POUSSIÈRE SUPÉRIEUR	1
16113	PWC-SGP15-16113	SPG150A ÉCRAN ANTI-POUSSIÈRE INFÉRIEUR	1
16114	PWC-SGP15-16114	SGP150A PLAQUE SIGNALÉTIQUE	1
16115	PWC-SGP15-16115	SGP150A RIVET	8

RÉF.	Nº PIÈCE	DESCRIPTION	REQ.
16116	PWC-SGP15-16116	SGP150A PLAQUE D'INSTRUCTIONS	1
16202	PWC-SGP150-1604	SGP150 AXE DE MANIVELLE	1
16206	PWC-SGP150-1616	SGP150 BARRE D'ACTIVATION 1619	1
16209	PWC-SGP150-18	SGP150A GOUPILLE DE CISAILLEMENT	1
16301	PWC-SGP150-1631	SGP150 MANCHE TÉLESCOPIQUE	1
16401	PWC-SGP15-16401	SGP150A CIRCLIP	2
16402	PWC-SGP150-1615	SGP150 GOUPILLE DE DÉVEROUIILLAGE DE LA POIGNÉE	1
16403	PWC-SGP150-1610	SGP150 POIGNÉE DE DÉVEROUIILLAGE	1
16501	PWC-SGP150-1612	SGP150 LEVIER DE MARCHE ARRIÊRE	1
16502	PWC-SGP150-1614	SGP150 ARBRE DE CONNEXION	1
16503	PWC-SGP150-1613	SGP150 TIGE DE CONNEXION	1
16504	PWC-SGP150-1613	SGP150 TIGE DE CONNEXION	1
16505	PWC-SPC15-16505	SGP150A CIRCLIP	2
16506	PWC-SGP150-1611	SGP150 TIGE DE L'ARBRE DE CONNEXION POUR DÉVEROUILLAGE	1
16601	PWC-SGP15-16601	SGP150A LONGUE PLAQUE DE LA PINCE	2
16602	PWC-SGP15-16602	SGP150A GOUPILLE DE LA PLAQUE DE LA PINCE	1
16603	PWC-SGP15-16603	SGP150A MÂCHOIRE SUPÉRIEURE	1
16604	PWC-SGP15-16604	SGP150A MÂCHOIRE INFÉRIEURE	1
16605	PWC-SGP15-16605	SGP150A PLAQUE DE LA PINCE	2
16606	PWC-SGP15-16606	SGP150A ARBRE DE LA MÂCHOIRE	4
16607	PWC-SGP150-1605	SGP150A ARBRE DE LA MÂCHOIRE	2
16608	PWC-SGP15-16608	SGP150 TIGE DE CONNEXION	1
16609	PWC-SGP150-1607	SGP150A RESSORT	1
16610	PWC-SGP15-16610	SGP150 BLOC DE LA MÂCHOIRE ARRIÈRE	2
16611	PWC-SGP15-16611	SGP150A ARBRE DE LA PLAQUE DE LA PINCE	4
16701	PWC-SGP150-1628	SGP150A CIRCLIP	2
16702	PWC-SGP15-16702	SGP150 PLAQUE LONGUE DE LA PINCE	1
16703	PWC-SGP150-1629	SGP150A GOUPILLE DE LA PLAQUE DE LA PINCE	2
16704	PWC-SGP150-1627	SGP150 MÂCHOIRE SUPÉRIEURE	2
16705	PWC-SGP150-1623	SGP150 MACHOÏRE INFÉRIEURE	1
16706	PWC-SGP150-1630	SGP150 PLAQUE DE LA PINCE	4
16707	PWC-SPC150-1625	SGP150 ARBRE DE LA MÂCHOIRE	2
16708	PWC-SGP150-1622	SGP150 CARTER DU RESSORT	2
16709	PWC-SGP150-1606	SGP150 BLOC DE LA MÂCHOIRE FRONTALE	1
16710	PWC-SGP15-16710	SGP150A ARBRE DE LA PLAQUE DE LA PINCE	2
16711	PWC-SGP15-16711	SGP150A CIRCLIP	4
16103A	PWC-SGP15-16103	SGP150 CROCHET SUPÉRIEUR	1
16103B	PWC-SGP150A-SAF	SGP150A KIT DU LOQUET DE SÛRETÉ DU CROCHET TOURNANT	1
16107A	PWC-SGP15-16107A	SGP150A CIRCLIP	2
16301A	PWC-SGP15-16301A	SGP150A MANCHE TÉLESCOPIQUE POIGNÉE EN CAOUTCHOUC	1
1634	PWC-SGP150-1634	CROCHET SUPÉRIEUR	1

Remarque : Pour savoir s'il s'agit d'un nouveau ou d'un ancien treuil, regardez si l'unité est équipée d'un crochet supérieur (nouveau modèle) ou d'une goupille (ancien modèle). Pour plus de précisions, reportez-vous aux numéros de référence 16103 et 16103A indiqués dans la liste des pièces.

JGP300A | LISTE DES PIÈCES TREUIL À LEVIER 3 T | Nº PROD. 111138

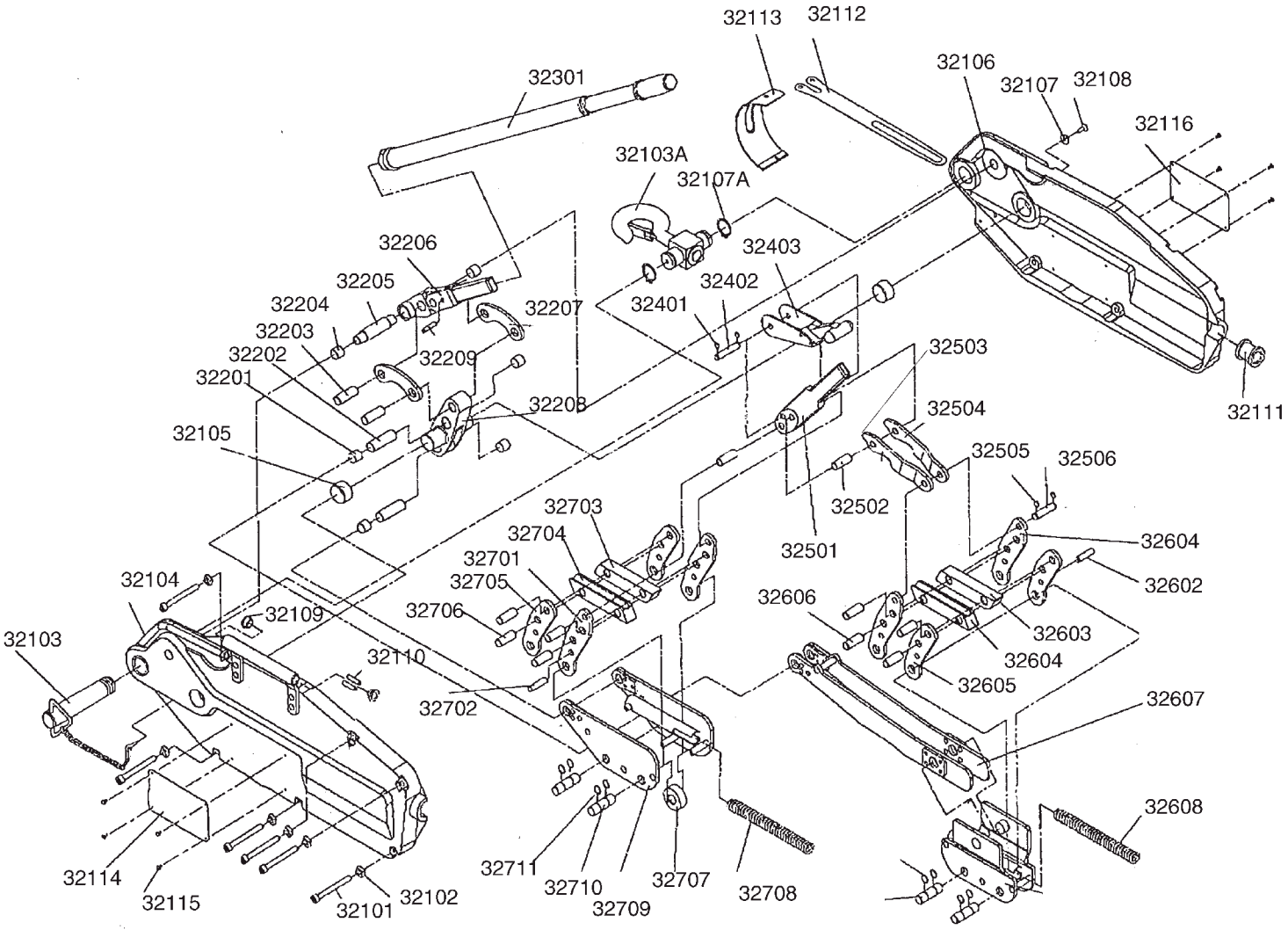

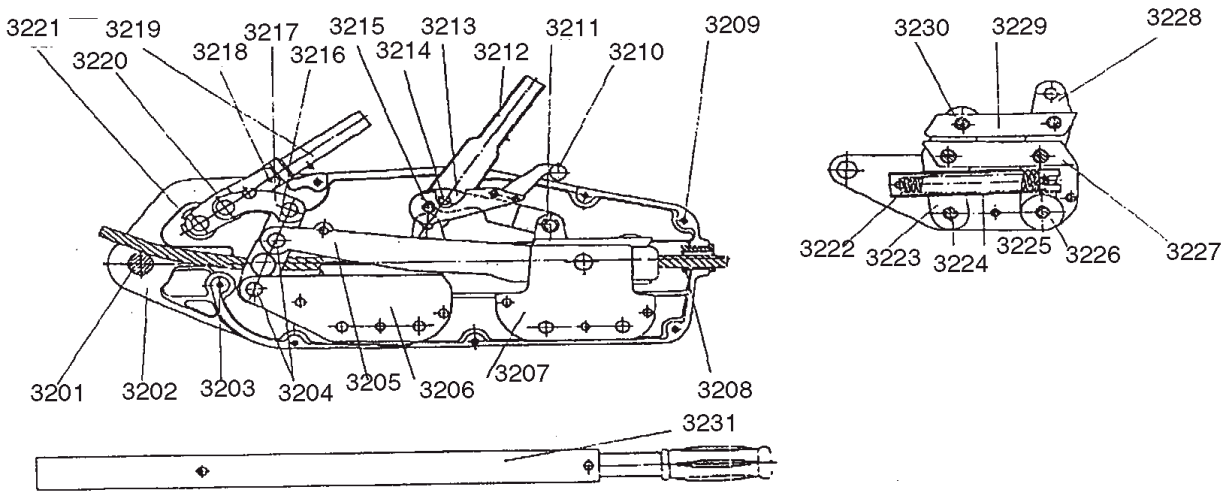

RÉF.	Nº PIÈCE	DESCRIPTION	REQ.
3201	PWC-SGP300-3201	GOUPILLE D'ANCRAGE	1
3202	PWC-SGP300-3202	BOÏTIER GAUCHE/CÖTÉ DROIT	2
3203	PWC-SGP300-3203	BOULON DE BOÏTIER À LONGUE TËTE HEXAGONALE	1
3204	PWC-SGP300-3204	AXE DE MANIVELLE	1
3205	PWC-SGP300-3205	TIGE DE CONNEXION	1
3206	PWC-SGP300-3206	BLOC DE LA MÂCHOIRE FRONTALE	1
3207	PWC-SGP300-3207	BLOC DE LA MÂCHOIRE ARRIÊRE	1
3208	PWC-SGP300-3208	GUIDE DU CÄBLE	1
3209	PWC-SGP300-3209	BOULON FILETÉ DU BÄTI	6
3210	PWC-SGP300-3210	POIGNÉE DE DÉVEROUILLAGE	1
3211	PWC-SGP300-3211	ARBRE DE LA TIGE DE CONNEXION POUR DÉVEROUILLAGE	1
3212	PWC-SGP300-3212	LEVIER DE MARCHE ARRIÈRE	1
3213	PWC-SGP300-3213	TIGE DE CONNEXION	2
3214	PWC-SGP300-3214	ESSIEU DE CONNEXION	1
3215	PWC-SGP300-3215	GOUPILLE DE DÉVEROUILLAGE DE LA POIGNÉE	1
3216	PWC-SGP300-3216	BARRE D'ACTIVATION	1
3217	PWC-SGP300-3217	TIGE DE CONNEXION	1
3218	PWC-SGP150-18	GOUPILLE DE CISAILLEMENT	1
3219	PWC-SGP300-3219	LEVIER DE FONCTIONNEMENT	1
3220	PWC-SGP300-3220	ARBRE DE LA TIGE DE CONNEXION	1
3221	PWC-SGP300-3221	ARBRE DE FONCTIONNEMENT DE LA POIGNÊE	1
3222	PWC-SGP300-3222	RESSORT	1
3223	PWC-SGP300-3223	PLAQUE DE LA PINCE	2
3224	PWC-SGP300-3224	ARBRE DE LA PLAQUE DE LA PINCE	2
3225	PWC-SGP300-3225	CARTER DU RESSORT	1
3226	PWC-SGP300-3226	ROUE DE SOUTIEN	1
3227	PWC-SGP300-3227	MÂCHOIRE INFÉRIEURE	1
3228	PWC-SGP300-328	LONGUE PLAQUE DE LA PINCE	2
3229	PWC-SGP300-3229	MÂCHOIRE SUPÉRIEURE	1
3230	PWC-SGP300-3230	ABRE DE LA MÂCHOIRE	4
3231	PWC-SGP300-3231	MANCHE TÉLESCOPIQUE	1
32101	PWC-SGP300-3209	BOULON FILETÉ DU BÄTI	6
32102	PWC-SGP30-32102	ÉCROU	1
32103	PWC-SGP300-3201	GOUPILLE D'ANCRAGE	1
32104	PWC-SGP30-32104	BÄTI (CÖTÉ GAUCHE)	1
32105	PWC-SGP30-32105	DOUILLE DE LA BARRE D'ACTIVATION - N'EST PLUS UTILISÉE	
32106	PWC-SGP30-32106	CARTER (CÖTÉ DROIT)	1
32107	PWC-SGP75-8107	RONDELLE	1
32108	PWC-SGP75-8108	BOULON FILETÉ	1
32109	PWC-SGP30-32109	COUVERCLE DE PROTECTION	1
32110	PWC-SGP150-18	GOUPILLE DE CISAILLEMENT SUPPLÉ-MENTAIRE	2
32111	PWC-SGP300-3208	GUIDE DU CÄBLE	1
32112	PWC-SGP30-32112	PROTECTION ANTI-POUSSIÊRE SUPÉRIEURE	1
32113	PWC-SGP30-32113	PROTECTION ANTI-POUSSIÊRE INFÉRIEURE	1
32114	PWC-SGP30-32114	PLAQUE SIGNALÉTIQUE	1
32115	PWC-SGP15-16115	RIVET	8
32116	PWC-SGP30-32116	PLAQUE D'INSTRUCTIONS	1
32201	PWC-SGP300-32201	DOUILLE POUR AXE DE MANIVELLE - N'EST PLUS UTILISÉE	
32202	PWC-SGP300-3204	AXE DE MANIVELLE	2
32203	PWC-SGP300-3220	ABRE DE LA TIGE DE CONNEXION	2
32204	PWC-SGP30-32204	MANCHON DE L'ARBRE DE FONCTIONNEMENT DE LA POIGNÉE	2
32205	PWC-SGP300-3221	ARBRE DE FONCTIONNEMENT DE LA POIGNÊE	1
32206	PWC-SGP300-3219	LEVIER DE FONCTIONNEMENT	1
32207	PWC-SGP300-3217	TIGE DE CONNEXION	1
32208	PWC-SGP300-3216	BARRE D'ACTIVATION	1
32209	PWC-SGP150-18	GOUPILLE DE CISAILLEMENT	1
32301	PWC-SGP300-3231	MANCHE TÉLESCOPIQUE	1
32401	PWC-SGP30-32401	CIRCLIP	2
32402	PWC-SGP300-3215	GOUPILLE DE DÉVEROUILLAGE DE LA POIGNÉE	1
32403	PWC-SGP300-3210	POIGNÉE DE DÉVEROUILLAGE	1
32501	PWC-SGP300-3212	LEVIER DE MARCHE ARRIÊRE	1
32502	PWC-SGP300-3214	ESSIEU DE CONNEXION	1
32503	PWC-SGP300-3213	TIGE DE CONNEXION (CÖTÉ GAUCHE)	1
32504	PWC-SGP300-3213	TIGE DE CONNEXION (CÖTÉ DROIT)	1
32505	PWC-SGP30-32505	CIRCLIP	2
32506	PWC-SGP300-3211	ARBRE DE LA TIGE DE CONNEXION POUR DÉVEROUILLAGE	1
32601	PWC-SGP30-32601	LONGUE PLAQUE DE LA PINCE	2
32602	PWC-SGP30-32602	GOUPILLE DE LA PLAQUE DE LA PINCE	1
32603	PWC-SGP30-32603	MÂCHOIRE SUPÉRIEURE	1
32604	PWC-SGP30-32604	MÂCHOIRE INFÉRIEURE	1
32605	PWC-SGP30-32605	PLAQUE DE LA PINCE	2
32606	PWC-SGP30-32606	ARBRE DE LA MÂCHOIRE	4
32607	PWC-SGP300-3205	TIGE DE CONNEXION	1
32608	PWC-SGP30-32608	RESSORT	1
32609	PWC-SGP300-3207	BLOC DE LA MÂCHOIRE ARRIÊRE	1
32610	PWC-SGP30-32610	ARBRE DE LA PLAQUE DE LA PINCE	2
32611	PWC-SGP30-32611	CIRCLIP	4
32701	PWC-SGP300-328	LONGUE PLAQUE DE LA PINCE	2
32702	PWC-SGP30-32702	GOUPILLE DE LA PLAQUE DE LA PINCE	1
32703	PWC-SGP300-3229	MÂCHOIRE SUPÉRIEURE	1
32704	PWC-SGP300-3227	MÂCHOIRE INFÉRIEURE	1
32705	PWC-SGP300-3223	PLAQUE DE LA PINCE	2
32706	PWC-SGP300-3230	ARBRE DE LA MÂCHOIRE	4
32707	PWC-SGP300-3226	ROUE DE SOUTIEN	1
32708	PWC-SGP300-3222	RESSORT	1
32709	PWC-SGP300-3206	BLOC DE LA MÂCHOIRE FRONTALE	1
32710	PWC-SGP300-3224	ARBRE DE LA PLAQUE DE LA PINCE	2
32711	PWC-SGP30-32711	CIRCLIP	4
32103A	PWC-SGP3032103A	CROCHET TOURNANT (POUR TYPE A)	1
32103B	PWC-SGP300A-SAF	LOQUET DE SÛRETÉ AVEC MATÉRIEL	1
32107A	PWC-SGP3032107A	CIRCLIP (POUR TYPE A)	2
	PWC-SGP300-3234	CROCHET TOURNANT	1